FUJIFILM
Value from Innovation

KRAUSE
Quality builds trust.

Krause Smart'n'Easy Jet- La entrada CTP profesional

La Krause Smart'n'Easy Jet incorpora componentes de los sistemas CTP de gama alta de Krause y representa el mejor producto en su clase para su segmento de mercado.
Como CTP de cama plana con óptica Monogon Juwel de Krause, la Smart'n'Easy Jet garantiza una excelente calidad de imagen y manipulación precisa de las planchas. Con resoluciones que van desde 1,016 a 1,270 ppp y opcional de hasta 2,540 ppp, también puede ser utilizada como una filmadora de planchas comercial.
La confiable tecnología violeta,, un cargador automático opcional y la capacidad de soporte remoto garantizan un funcionamiento eficiente de bajo costo para periódicos más pequeños.

DATOS TÉCNICOS	SOLUCIÓN SMART'N'EASY JET	VENTAJAS PARA EL CLIENTE
Interfaz del usuario	Control sofisticado del terminal S'n'E Jet	Control moderno y amigable con el usuario para el CTP y procesadora (S'n'E Fin)
Interfaz de datos	NetLink - Interfaz de red abierta para TIFF de 1 bit	Integración superior y sencilla en cualquier red TIFF. Todas las configuraciones de la máquina, como la resolución, la potencia del láser, la placa y el tamaño de imagen, así como la velocidad de imagen, se cambiarán automáticamente.
Sistema de exposición	Plataforma violeta con Krause Monogon con Óptica Juwel	Perfecta calidad por tamaño de punto pequeño.
Tipo de láser	Diodo de láser violeta de 405 nm	Bajos costos de operación y servicios de reemplazo debido a la larga vida útil.
Vida útil del láser	Aproximadamente 10,000 horas de exposición con violeta	Menor coste por placa expuesta.
Cabezales láser	1	Calidad constante que no necesita ajustes de láser o diodos.
Sistemas de registro	Alineación electrónica de 3 puntos	Se pueden utilizar diversos formatos de placa de manera sencilla.
Placas por ciclo	Una (1) placa por ciclo de exposición	Precisión de registro perfecta
Resolución	1,016 a 1,270 ppp con opción de alta resolución (HR) de hasta 2,540 ppp	La más alta calidad con ajuste de resolución sin escalonamientos.
Modelos disponibles	Smart'n'Easy Jet y Smart'n'Easy Jet Auto	Carga de placa manual o producción total automática.
Capacidad de actualización	El cargador automático se puede instalar posteriormente en el sitio.	Fácil adaptación para necesidades incrementadas de producción o de automatización.
Capacidad por hora	Aproximadamente de 90 a 100 placas sencillas/h Aproximadamente de 45 a 50 placas panorama/h	Productividad ajustada para adaptarse a los periódicos regionales o comunitarios.
Tamaño de la placa	Máx. 630 x 910 mm (24.8" x 35.8")	Periódico individual y panorámico o tamaños de placas comerciales.
Tamaño de la exposición	Máx. 630 x 910 mm (24.8" x 35.8")	Óptica Juwel para la más alta calidad de imagen.
Tipos de placas compatibles	Placas CTP de 405 nm, certificadas por Krause	Independencia de un tipo, proveedor o tecnología de placa.
Capacidad de la placa	200 placas individuales o 100 panorámicas (S'n'E Auto)	Capacidad para una producción diaria.
Suministro de la placa	Manual o automático con cargador	Carga de placa fácil o producción total automática.
Detección de papel	Sensor de reconocimiento de papel con paro automático (Opción para S'n'E Auto)	Reducción de los tiempos de paro.
Espacio	S'n'E Jet 920 x 1,839 x 1,705 mm (Ancho x Largo x Alto) S'n'E Jet Auto 920 x 2,431 x 1,705 mm (Ancho x Largo x Alto)	Espacio reducido con acceso ideal a todos los componentes. La filmadora de planchas más pequeña de su clase con un diseño innovador.
Conexión del procesador	Conexión del procesador Procesadores Krause u OEM a través del transportador de salida integrado	Producto totalmente integrado de un fabricante o una interfaz abierta para todas las procesadoras externas.
Servicio remoto	Interfaz de servicio NetCare/Service-Gateway	Servicio remoto en todo el mundo a través de internet desde Servicio Servicio remoto vía internet .

FUJIFILM
Value from Innovation

KRAUSE
Quality builds trust.

Krause Smart'n'Easy Fin —
Tecnología de punta para comodidad de procesamiento

El procesador Smart'n'Easy Fin con la conocida de Krause asegura una perfecta integración con las filmadoras de planchas Krause y establece nuevos estándares para el mercado de periódicos comunitarios.
Éste procesa todas las placas de polímeros disponibles en una calidad constante, con una perfecta relación precio/rendimiento..
El Kit universal permite el uso flexible con¬ las placas de polímero y/o polímero LowChem.

DATOS TÉCNICOS	SOLUCIÓN SMART'N'EASY JET	VENTAJAS PARA EL CLIENTE
Interfaz del usuario	Control conveniente del PLC	Control amigable y moderno de la máquina por parte del usuario
Tipos de placas compatibles	Todas las placas comunes o de polímero LowChem	Independencia del tipo de placa/proveedor/tecnología
Anchura de la placa	Mín. 260 mm (10.24")	Procesamiento de placa fiable incluso después de la reducción de ancho de la red.
Anchura de trabajo	Máx. 650 mm (25.59")	Todos los formatos de periódicos comunes pueden ser procesados.
Espesor de la placa	Espesor de la placa de 0.20 a 0.30 mm (0.01" - 0.012")	Velocidad media que aumenta hasta 150 placas individuales por hora.
Velocidad	80 - 100 cm/min	Calidad constante que no necesita ajustes de láser o diodos.
Rendimiento	Para un máximo de hasta 500 m2 por semana (5,380 pies cuadrados)	Eficiente para periódicos pequeños y medianos
Construcción	Diseño propio de Krause con características únicas. Cubiertars fáciles de quitar. Suministro de agua fresca para la sección de prelavado y enjuagado	Componentes de alta tecnología. Amigable con el usuario en funcionamiento y para la limpieza Componentes fáciles de limpiar y menor suciedad en las placas
Configuración rodillo/cepillo	Bloqueos con memoria para rodillos y cepillos	Ajuste confiable y rápido después de la limpieza
Diámetro rodillo/cepillo	Diámetro de rodillo y cepillo de 40 mm	Diámetro adecuado para el rendimiento de la máquina.
Sección de precalentamiento	Sistema de circulación de aire caliente	Dispositivo de precalentamiento eficiente en su consumo de energía con calentamiento constante.
Temperatura de la placa	+/- 3 °C en toda la placa	Adecuada para la aplicación y proyecciones de alta calidad.
Sección de prelavado	La presión y la velocidad del cepillo se puede ajustar de manera precisa	Sin influencia negativa en el resultado del proceso, transporte de revestimiento mínimo.
Sección de revelado	410 mm (16,14") de longitud del baño Volumen de revelador de 25 l Tiempo de permanencia de 24 seg. a 100 cm/min	Permite la producción de placa de hasta 150 placas individuales por hora Tiempo de vida útil optimizado del revelador. La placa se revela correctamente, incluso a toda velocidad. Tiempo de vida útil del revelador aproximadamente 10% más largo.
Sección de engomado	410 mm (16,14") de longitud del baño Volumen de revelador de 25 l	Espesor de la goma definido por la distribución del rodillo de la goma.
Sección de secado	Secado con sistema de aire caliente	Placas secas a la salida.
Fuente de alimentación	400V/50-60 Hz/3-N/PE/5.7 kW/13A o 205-230V/50-60 Hz/3 PE/5.7 kW/18 A	Consumo de energía eficiente en todos los componentes
Peso	Aproximadamente 400 kg vacío	Diseño de alta resistencia para una larga vida de la máquina.
Espacio	1,000 mm x 1,760 mm x 1,045 mm (Ancho x Largo x Alto) (39.37" x 69.29" x 41.14") en una altura de entrada de 850 mm (33.46")	Diseño compacto para una fácil distribución en la habitación.
Altura de entrada/salida	Altura de entrada/salida de 840 - 890 mm (33.07" - 35.04")	Fácil integración en los sistemas existentes.

FUJIFILM
Value from Innovation

SCREEN

PlateRite 8600MII-ZA/SA

	A	B	C
mm	1,453	2,500	1,820
inches	57.3"	98.5"	71.7"

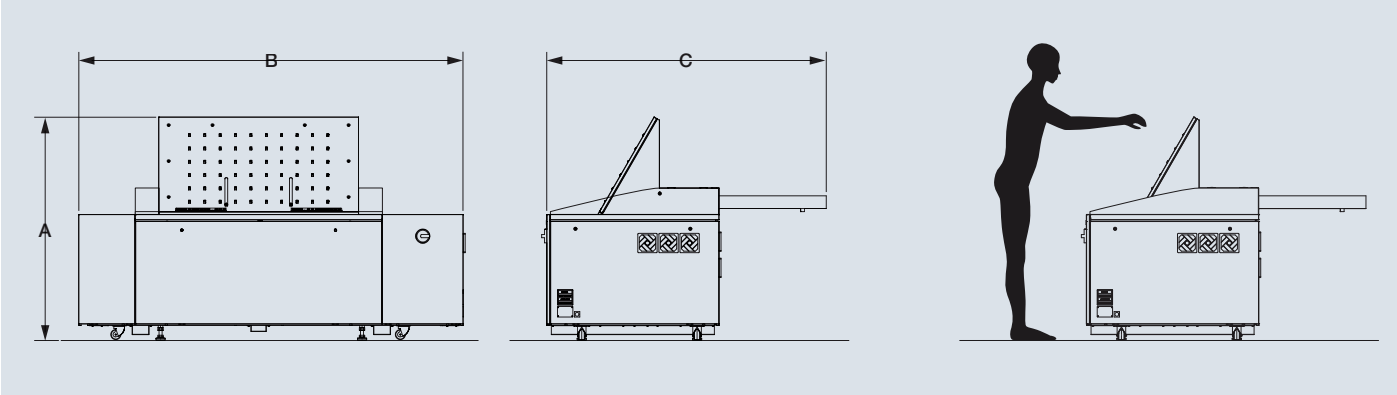

PlateRite 8600MII -ZA/SA specifications

Product name	PlateRite 8600MII-ZA	PlateRite 8600MII-SA
Model name	PT-R8600M II-ZA	PT-R8600M II-SA
Recording system	External drum	
Light source	96-channel laser diodes	64-channel laser diodes
Plate size	Maximum 1,060 x 830 mm (41.7" x 32.6"); Minimum 450 x 370 mm (17.8" x 14.6")	
Exposure size	Maximum 1,060 x 806 mm (41.7" x 31.7") [Maximum 1,060 x 806 mm (41.7" x 31.7") at 900 rpm; Maximum 1,060 x 810 mm (41.7" x 31.8") at 600 rpm]	
Plate	Thermal aluminium plate	
Plate thickness	0.15 to 0.3 mm (6 to 11.8 mil)	
Resolutions	1,200/2,400/2,540 dpi *1	
Repeatability	± 5 µm *2	
Productivity	30 plates/hr (1,030 x 800 mm/40.5" x 31.4" plates) at 2,400 dpi *3 *4	23 plates/hr (1,030 x 800 mm/40.5" x 31.4" plates) at 2,400 dpi *3 *4
Interface	S-PIF / Gigabit Ethernet	F-PIF / Gigabit Ethernet
Plate transport	Semiautomatic loading	
Dimensions (W x D x H)	Main unit: 2,500 x 1,820 x 1,453 mm (98.5 x 71.7" x 57.3")	
Weight	Main unit: 1,000kg (2,200lb)	Main unit: 985kg (2,167lb)
Power requirements	Main unit: Single phase 200 V to 240 V, 30 A, 4.0 kW	
Environment	Recommended: 21 to 25°C (69.8 to 77°F); Required: 18 to 26°C (64.4 to 78.8°F); Relative humidity: 40 to 70% (no condensation)	
Applicable standard	Conform to IEC 60204-1	

*1. 1,200 dpi uses 2,400 dpi double dots.
*2. Over four consecutive exposures on one plate at 23°C (73.4°F) and 60% relative humidity.
*3. Productivity may vary depending upon media sensitivity.
*4. Productivity is calculated so it includes 10 seconds for loading and unloading per plate.